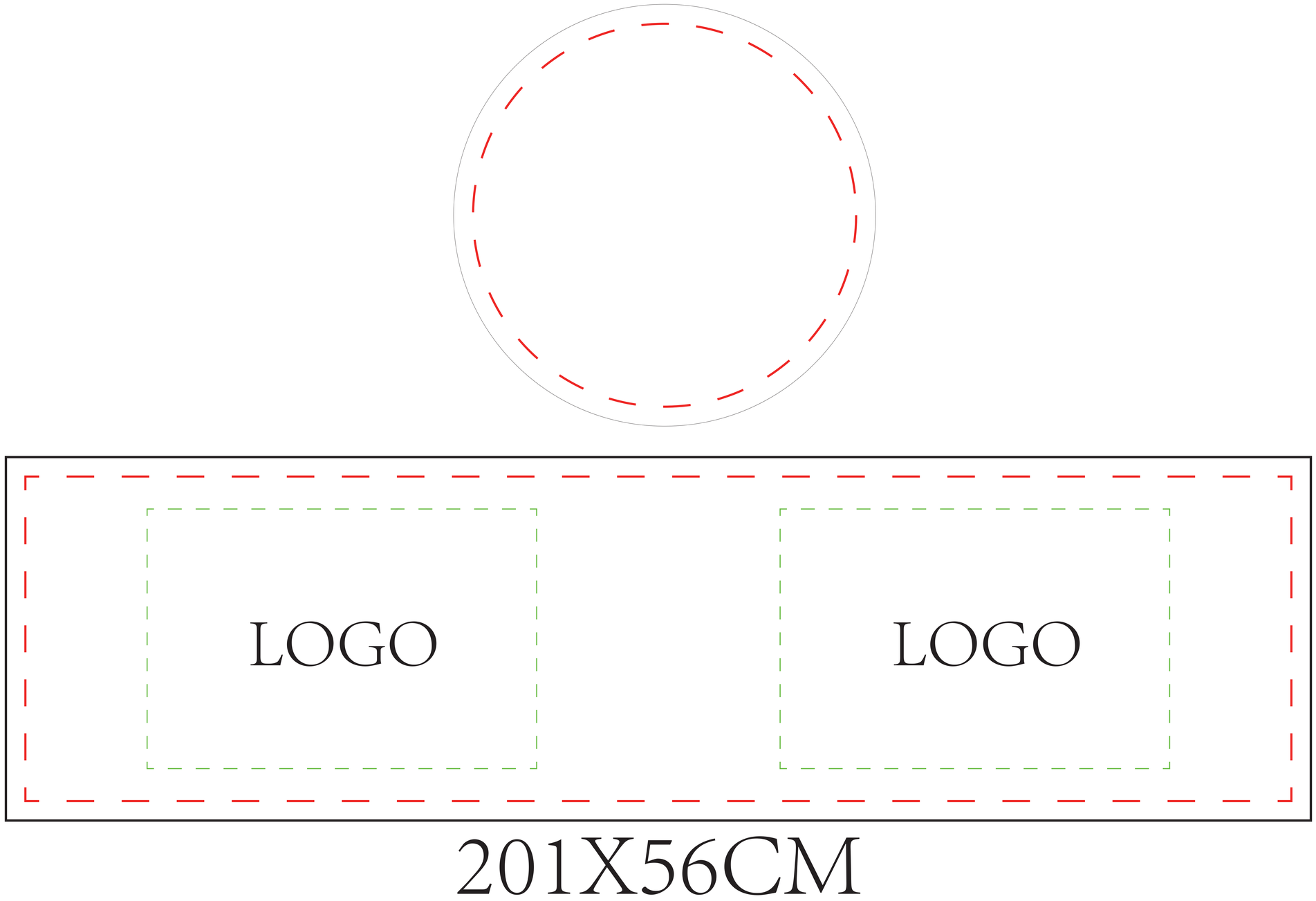


**Design Notes:**

- Please drag the file directly to the CDR (Coreldraw) or AI (Adobe Illustrator) to make the design.
- All graphics files in the design layout at least 100dpi.
- All graphic files must use CMYK mode to ensure the best printing results. If you want to get a specific matching color, you must provide a **PMS(PANTONE)** color, otherwise we can not guarantee the color matching.
- Please make the pictures and content in the black wireframe, otherwise there will be a missing picture.
- Note the size of the visible screen. Place important images and text in the **visible area** , wireframe。
- Acceptable files in the format :-(.AI) (.PSD) (.PDF) (.EPS)

**设计注意事项：**

- 请直接将文件拉到CDR（Coreldraw）或AI(Adobe Illustrator)里进行设计排版
- 所有图形文件在进行设计排版时必须大于100dpi.
- 所有图形文件必须使用CMYK模式，以确保最佳的印刷效果，若您想得到具体匹配颜色，你必须提供一个**PMS（PANTONE）** 颜色，否则我们不能保证颜色匹配。
- 请将图片及内容控制在黑色线框内，否则会出现画面缺失。
- 注意可见画面的大小，请将重要的图像和文本放在 可视区域 线框内。
- 接受文件的格式：-（.AI) (.PSD) (.PDF) (.EPS)

V

| | | |
|---|---|---|
| PMS<br>Color setting<br>C00 M00 Y00 K00 | PMS<br>Color setting<br>C00 M00 Y00 K00 | PMS<br>Color setting<br>C00 M00 Y00 K00 |

Design area 设计区域

Viewable area 可视区域